MADE IN SWEDEN

CTC EcoAir 600M

инверторный тепловой насос типа воздух/вода, модели 610M-622M, 2.5-22 kW

CTC EcoAir 600M - это серия ультра-эффективных инверторных тепловых насосов типа воздух/вода, которые автоматически адаптируются под нужды вашего помещения на протяжении всего года. Когда нужно больше тепла от теплового насоса, скорость вращения компрессора увеличивается, и наоборот, если нужно немного тепла, скорость компрессора уменьшается, и, тем самым, достигается максимальная эффективность.

CTC EcoAir 600 конвертирует энергию из воздуха в тепло для нагрева системы отопления и горячей воды и не требует дорогостоящего бурения скважин как в случае с геотермальным тепловым насосом. CTC EcoAir 600M имеет функцию автоматической разморозки и оснащен лотком для стока конденсата со втроенным нагревателем.

CTC EcoAir 600M устанавливается с внутренним модулем, например, с CTC EcoZenith 350, который имеет на борту погодозависимую систему управления, будет управлять нагревом системы отопления и приготовлением горячей воды. Для простоты и удобства настроек все внутренние модули оснащены цветными сенсорными дисплеями.

Внутренний модуль CTC EcoZenith i350 способен производить более 300 л единоразово. Если вам нужно много горячей воды, возьмите тепловой насос CTC EcoAir 622 с внутренним модулем "все-в-одном" CTC EcoZenith i550Pro. Он производит единоразово более 600 л, чего достаточно для 15 любителей принять душ.

Вы также можете подключить EcoAir 600M к существующей системе отопления с помощью системы управления CTC EcoLogic. Это уникальная система управления, которая управляет тепловыми насосами CTC, дополнительными источниками тепла, бассейнами, накопительными емкостями, охлаждением и т.п. Система может управлять каскадом до 10 тепловых насосов при необходимости в увеличенной тепловой мощности.

Все тепловые насосы CTC разрабатываются и производятся на заводе в городе Юнгби, Швеция, что позволяет обеспечить абсолютный контроль на всех стадиях производства - от разработки до поставки готового продукта. Высокое качество продукции CTC пподтверждается 5-летней гарантией от завода-производителя.

Преимущества:

- Класс энергоэффектвности A+++
- Очень низкий уровень шума
- Сокращает эксплуатационные расходы до 80%
- Сезонный коэффициент производительности (SCOP): SCOP of 4.9
- Лоток для стока конденсата со встроенным нагревателем
- Режим работы до -22 °C и нагрев воды до 65 °C
- Инверторный компрессор
- Может управляться с телефона при помощи модуля CTC Connect+

ENERGY FLEX

Системы управления, совместимые с CTC EcoAir 610M-622M – для более подробной информации смотрите буклеты с соответствующим оборудованием

CTC EcoZenith i350
Внутренний модуль с повышенным приготовлением горячей воды, супер утеплителем, теплообменником, встроенным циркуляционным насосом, встроенным нагревателем.

Low (низкая модель): 1657 мм верхнее подключение. High (высокая модель): 1905 мм нижнее подключение.

CTC EcoZenith i250
Внутренний модуль с системой EnergyFlex. Система "все-в-одном" с системой управления тепловым насосом и фуекцией приготовления ГВС. Встроенный циркуляционный насос, резевные электротены.

Low (низкая модель): 1652 мм верхнее подключение.
High (высокая модель): 1886 мм верхнее подключение.

CTC EcoVent i350F
Внутренний модуль с повышенным приготовлением горячей воды и интегрированной приточно-вытяжной вентиляцией; супер утеплителем, теплообменником, встроенным циркуляционным насосом, встроенным нагревателем.

Новая концепция отопления домов с приточно-вытяжной вентиляцией. Полный внутренний модуль с системой управления тепловым насосом и встроенной вентиляцией, который при использовании в сочетании с тепловым насосом «воздух-вода» делает ваш дом значительно более энергоэффективным, умным и комфортным.

CTC EcoLogic Pro/Family
Система управления EnergyFlex. уникальная система управления, которая управляет тепловыми насосами CTC, дополнительными источниками тепла, бассейнами, накопительными емкостями, охлаждением и т.п.
Система управления CTC EcoLogic Pro/Family автоматически управляет включением/отключением существующих котлов и приоритетом приготовления горячей воды или отопления.
Система Pro: способна управлять каскадом до 1T тепловых насосов CTC и 4-мя дополнительными источниками тепла
Система Family: способна управлять двумя тепловыми насосами CTC и двумя дополнительными источникми тепла

CTC EcoZenith i550 Pro
Интеллектуальный многофункциональный внутренний модуль "все-в-одном" с системой управления EnergyFlex. Модуль "все-в-одном" способен управлять тремя тепловыми насосами и тремя различными источниками тепла, с интегрированным контролером солнечным коллектором и двумя теплообменниками ГВС.

CTC EcoZenith i550 Pro способен производить до 600 л горячей водыпри этом его высота всего лишь 1700 мм, что позволяет устанавливать модуь в помещениях с низким потолком.

Только для тепловых насосов CTC EcoAir 614M-622M

Аксессуары

	CTC no.:
CTC Installation Kit EcoAir	
CTC Charge Pump 25/75-130	
CTC Charge Pump 25/85-130	
CTC Heating Cable Kit	
CTC Flow Meter G25	
CTC Rain Cover EA Ø500	
CTC Rain Cover EA Ø630	
Гибкие шланги с предохранительной вставкой от замерзания и утеплителем	586534402
Цирк.насос 7.5 m A-class PWM. для тепловых насосов мощностью 10-12 kW.	587477302
Цирк.насос 8.5 m A-class PWM. для тепловых насосов мощностью 14-20 kW.	587477301
Кабель подогрева стока конденсата	586685401
Для измерения и регулировки расхода воды (Insulation Clamp: 586683411)	586683401
Защита от дождя для CTC EcoAir 610M-614M	586997311
Защита от дождя CTC EcoAir 622M	586997312

Габаритный чертеж

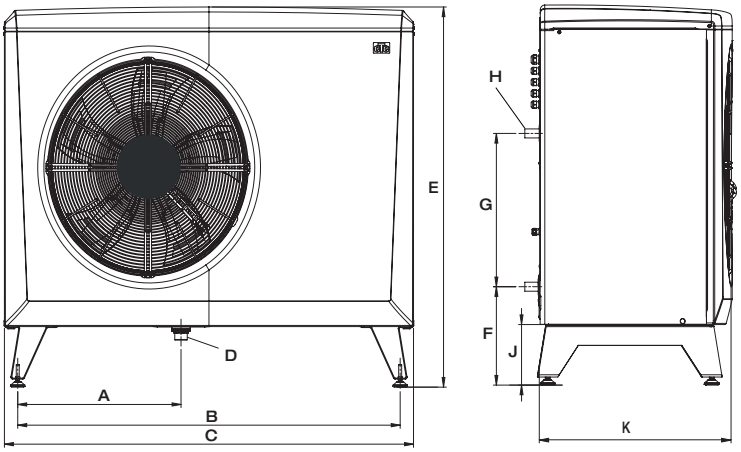

	610M / 614M	622M
A	486	550
B	1155	1285
C	1245	1375
D	Ø42 (G1¼")	Ø42 (G1¼")
E	1080	1180
F	308	308
G	476	476
H	Ø28	Ø28
J	188	188
K	545	645

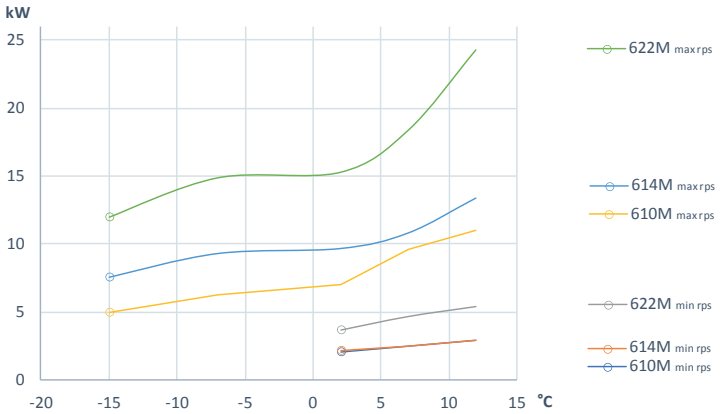

Поставка включает:
Тепловой насос с заводскими разъемами для питания и связи. Кабель связи 15 м. Силовой кабель 2 м.

Упаковка включает:
Инструкцию, слив конденсата G1¼ "Шаровой кран: G1" (610M / 614M) / G1¼ "(622M)

Реккомендуемые аксессуары:
CTC Installation Kit EcoAir CTC no: 586534402
Гибкие шланги с предохранительной вставкой от замерзания и утеплителем

Технические характеристики 3x400 V		610M	614M	622M
CTC no.		588402001	588400001	588401001
Вес (вес в упаковке)	кг	174 (204)	174 (204)	192 (226)
Размеры (ШхДхВ)	мм	545x1245x1080		645 x 1375 x 1180
Электрические данные, подключение		400V 3N~ 50Hz		
Номинальный ток / с контролем скорости в блоке управления	A	7.1/ 6.6	10.2/ 9.4	16.9/ 15.5
Рекомендуемый предохранитель / с контролем rps в блоке управления	A	10/ 10	13/ 10	20/ 16
Класс энергоэффективности - система отопления @ 35/55 ° C 1)		A^{+++}	A^{+++}	A^{+++}
Класс энергоэффективности @ 35/55 ° C		A^{++}	A^{+++}	A^{+++}
Потребление при @ W35 °C & A +7 @ min. rps / A -7 °C @ max. rps (EN14511)		0.54 / 2.20	0.54 / 3.94	0.94 / 6.03
Мощност ьпри @ W35 °C & A +7 @ min. rps / A -7 °C @ max. rps (EN14511)	кВт	2.55 / 6.20	2.55 / 8.69	4.75 / 13.99
Мощность min. – max.	кВт	2.5 - 10	2.5 - 14	4.5 - 22
Степень защиты (IP)		IP X4		
Номинальная мощность ($P_{designh}$) @ умеренный климат 35/55 °C	кВт	6 / 7	8 / 8	9 / 9
Номинальная мощность ($P_{designh}$) @ холодный климат 35/55 °C	кВт	7 / 7	11 / 11	13 / 12
COP @ W35 °C & A +7 @ min. rps / A -7 °C @ max. rps (EN14511)		4.71 / 2.82	4.71 / 2.21	5.07 / 2.32
SCOP умеренный климат 35/55 °C (EN14825)		4.8 / 3.6	4.9 / 3.8	4.9 / 3.8
SCOP холодный климат 35/55 °C (EN14825)		3.8 / 3.2	3.9 / 3.1	4.3 / 3.5
Количество хладагента (R407C, GWP 1774)	кг	2.2	2.2	2.7
CO_2- эквивалент	тонны	3.903	3.903	4.790
Поток воздуха, max.	$м^3/ч$	3129	3129	5457
Уровень шума L_{WA} (@ A7 & W35/55 в соотв.с конвенцией EN12102 приложение A.4) 2)	дБ(А)	53 / 53	51 / 52	55 / 55
Уровень шума L_{pA} 5 m (A7 @ W35/W55) 2)	дБ(А)	34 / 34	32 / 33	36 / 36
Уровень шума L_{pA} 10 m (A7 @ W35/W55) 2)	дБ(А)	28 / 28	26 / 27	30/ 30

1) Заявленные данные при работе с модулем CTC EcoZenith i350. Шкала данных Ecodesign: A +++Energy лейбы и информационные листы можно загрузить с www.ctc.se/Ecodesign

2) Указанные значения уровня шума следует рассматривать только как индикационную, так как на уровень шума влияет как выходная мощность, так и окружающая среда.

012