CTC EcoLogic PRO/Family

MADE IN SWEDEN

Интеллектуальная система управления CTC EcoLogic PRO / Family для тепловых насосов CTC.

CTC EcoLogic PRO / Family - уникальная система управления, которая контролирует и управляет одновременной работой тепловых насосов CTC, солнечных коллекторов, газовых и твердотопливных котлов, буферных емкостей, бассейнов, системы охлаждениян и других источников тепла.

CTC EcoLogic PRO / Family может управлять и контролировать работу до десяти тепловых насосов. Система контроля автоматически управляет подключением и отключением функционирующего бойлера, приоритетностью подогрева горячей воды или отопления и может управлять до четырех контуров отопления.

Система управления с 4,3-дюймовым цветным сенсорным экраном легко позволяет настраивать различные режимы отопления и горячей воды, а также мониторить различную опреативную информацию о работе системы. Вы также можете войти в эксплуатационные данные и обновить программное обеспечение через USB.

Встроенная автоматика, "климат-контроль", учитывает как внешнюю, так и внутреннюю температуру для создания максимального комфорта и эффективности.

Вы можете программировать температуру в помещениях по часам, дням недели, а с помощью дополнительного интернет модуля CTC Internet, вы также сможете выполнять настройкиа, легко управлять системой отопления и ГВС и следить за «погодой в доме» дистанционно с вашего смартфона.

Вы можете также бесплатно охлаждаться летом. Добавьте модуль пассивного охлаждения (в комбинации с CTC EcoPart), который использует температуру скважин для обеспечения приятнй прохлады.

CTC EcoLogic PRO / Family поставляется с настенным крепежом, 5-ти метровым кабелем, комнатным датчиком, внешним и внутренним датчиком температуры.

Особенностью CTC EcoLogic PRO / Family является то, что система может управлять одновременно как воздушными, так и грунтовыми тепловыми насосами в одной системе, что является наиболее экономически эффективной решением.

Автоматическая, надежная и простая в эксплуатации система управления работой тепловых насосов CTC, уже подключенных котлов, накопительных емкостей или непосредственно подключенных к системе отопления тепловых насосов CTC.

Преимущества:

- Управление шестью системами на выбор
- Управление до десяти тепловыми насосами CTC
- 4,3-дюймовый цветной сенсорный экран
- Автоматическое управление подключением и отключением работающей котельной
- Система может быть дополнен функцией SMS для контроля и считывания данных с помощью мобильного телефона
- Может управляться главной системой с помощью дополнительного оборудования -CTC BMS / Интернет.

Пример подключения

Ecologic PRO system 4. (Одна из шести различных систем) Тепловые насосы 1 и 2 могут быть подключены через распределительные клапаны, которые направляют тепловой поток либо к системе горячего водоснабжения или к системе отопления. Другие тепловые насосы подключены к отопительной системе. Все тепло от тепловых насосов и дополнительного тепла переходит к отопительной системе через буферный резервуар.

Дополнительное тепло скапливается перед системой горячего водоснабжения. Солнечная энергия может быть подключена либо к резервуару для горячей воды, или к буферной емкости с помощью распределительных клапанов, или к земляному нагревательному контуру. Подогрев бассейна подключен после буферной емкости. Охлаждение может быть подключено к грунтовой / земляной системе отопления.

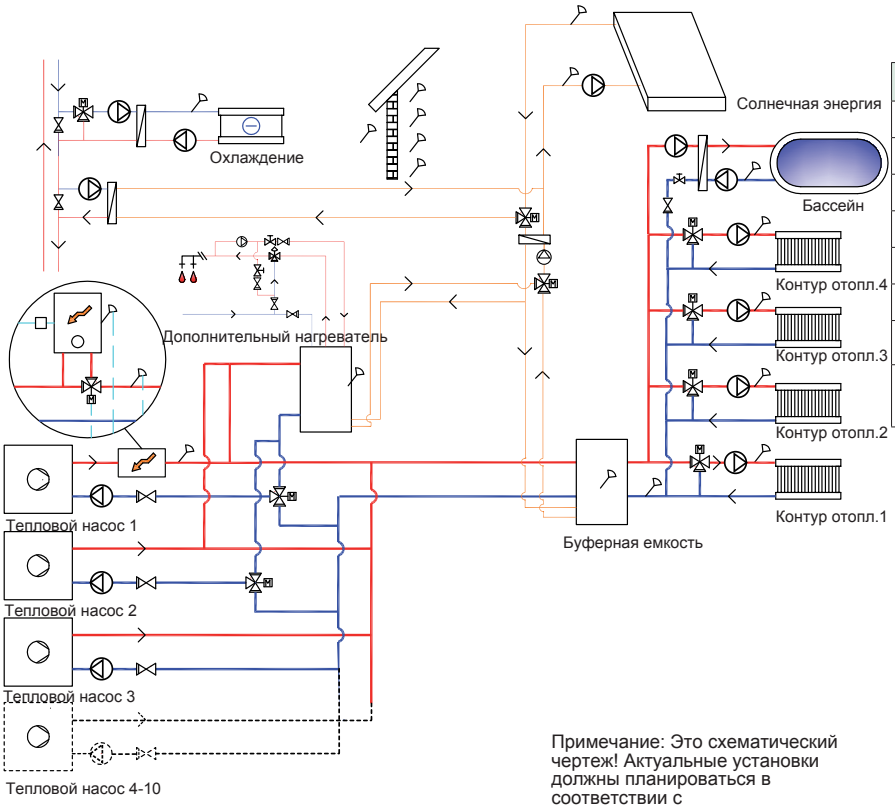

	PRO	Family
Тепловой насос 1-2	X	X
Тепловой насос 3-10	X	
Контур отопления 1-2	X	X
Контур отопления 3-4	X	
Управление солнцем	X	
Управление бассейном	X	
Управление охлажден.	X	
Управление контуром ГВС	X	

Примечание: Это схематический чертеж! Актуальные установки должны планироваться в соответствии с соответствующими стандартами.

CTC EcoLogic PRO/Family	
Артикул №	
PRO	58 5888 301
Family	58 5888 302
Электрические данные	230V 1 N~
Макс размер предохранителя	10 A
Дисплей	4.3-дюймовый цветной сенсорный
Размеры (ш x в x г)	
Дисплей	159 x 160 x 28.1 мм
Коммутационная коробка	479 x 283 x 121 мм

Поставка включает:
Наружный датчик Комнатный датчик
Датчик первичного потока
22K Кабель 5 м
Настенный крепеж

Дополнительное оборудование:

CTC SMS	Art. no: 58 5518 301
CTC Беспроводной комнатный датчик	Art. no: 58 5520 301
CTC BMS/Интернет модули	Art. no: 58 5513 301
CTC Смесительный комплект PRO (Смеситель и распределительный вентиль, 22 mm)	Art. no: 58 5903 301